主要諸元

車名・型式	三菱・ZAA-B5AW		
駆動方式	2WD		
類別	LDEB	LDCB	LDCB(V00)/(W00)
	P	G	G ビジネスパッケージ
寸法・重量			
乗車定員 (名)	4		
全長/全幅/全高 (mm)	3395/1475/1655*1		
ホイールベース (mm)	2495		
トレッド 前/後 (mm)	1300/1295		
最低地上高*2 (mm)	145		
室内長/室内幅/室内高*2 (mm)	2065/1340/1270		
車両重量*3 (kg)	1080	1060	
性能			
最小回転半径 (m)	4.8		
交流電力量消費率 WLTCモード(国土交通省審査値)*4*5 WLTCモード (Wh/km)	124		
市街地モード (Wh/km)	100		
郊外モード (Wh/km)	113		
高速道路モード (Wh/km)	142		
一充電走行距離 WLTCモード(国土交通省審査値)*4*5 (km)	180		
駆動用バッテリー			
種類	リチウムイオン電池		
総電圧 (V)	350		
総電力量 (kWh)	20		
原動機			
型式	MM48		
種類	交流同期電動機		
定格出力 (kW)	20		
最高出力 (kW/rpm)	47/2302-10455		
最大トルク (N・m/rpm)	195/0-2302		
動力伝達装置			
最終減速比	8.153		
走行装置			
ステアリング形式	ラック&ピニオン(電動パワーステアリング)		
サスペンション形式 前	ストラット式		
サスペンション形式 後	トルクアーム式3リンク		
主ブレーキ形式 前	ベンチレーテッドディスク式		
主ブレーキ形式 後	リーディングトレーリング式ドラム		
主ブレーキ形式 回生ブレーキ	電動型制御ブレーキ		
タイヤ	165/55R15	155/65R14	

●仕様変更は発表なく実施することがあります。なお、本仕様は道路運送車両法による自動車型式指定申請書数値です。
*1:メーカーオプションのルーフレール装着車は1670mmとなります。 *2:社内測定値です。
*3:メーカーオプションの装着により、車両重量が変更となる場合があります。詳しくは営業スタッフにお問い合わせください。
*4:交流電力量消費率および一充電走行距離は、定められた試験条件での値です。お客さまの使用環境(気象、渋滞等)や運転方法(急発進、エアコン使用等)、整備状況(タイヤの空気圧等)に応じて値は異なります。電気自動車は、走り方や使い方、使用環境等によって航続可能距離が大きく異なります。
*5:WLTCモード:市街地、郊外、高速道路の各走行モードを平均的な使用時間配分で構成した国際的な走行モードです。市街地モード:信号や渋滞等の影響を受ける比較的低速な走行を想定したモードです。郊外モード:信号や渋滞等の影響をあまり受けない走行を想定したモードです。高速道路モード:高速道路等での走行を想定したモードです。
●kW(キロワット)、N・m(ニュートンメートル)、Wh(ワットアワー)はSI(国際単位系)に準拠した表示です。●製造事業者:三菱自動車工業株式会社

外観4面図 (P)単位:mm

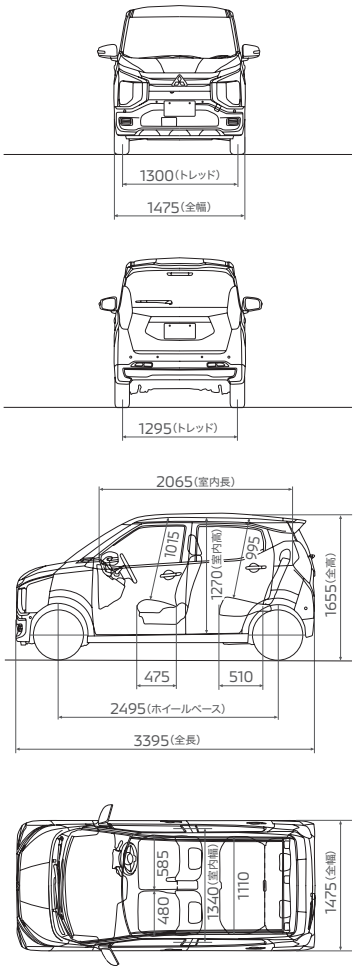

※社内測定値

(c) Mitsubishi Motors Corporation. All rights reserved.